ベネフィット・ステーションのご利用範囲

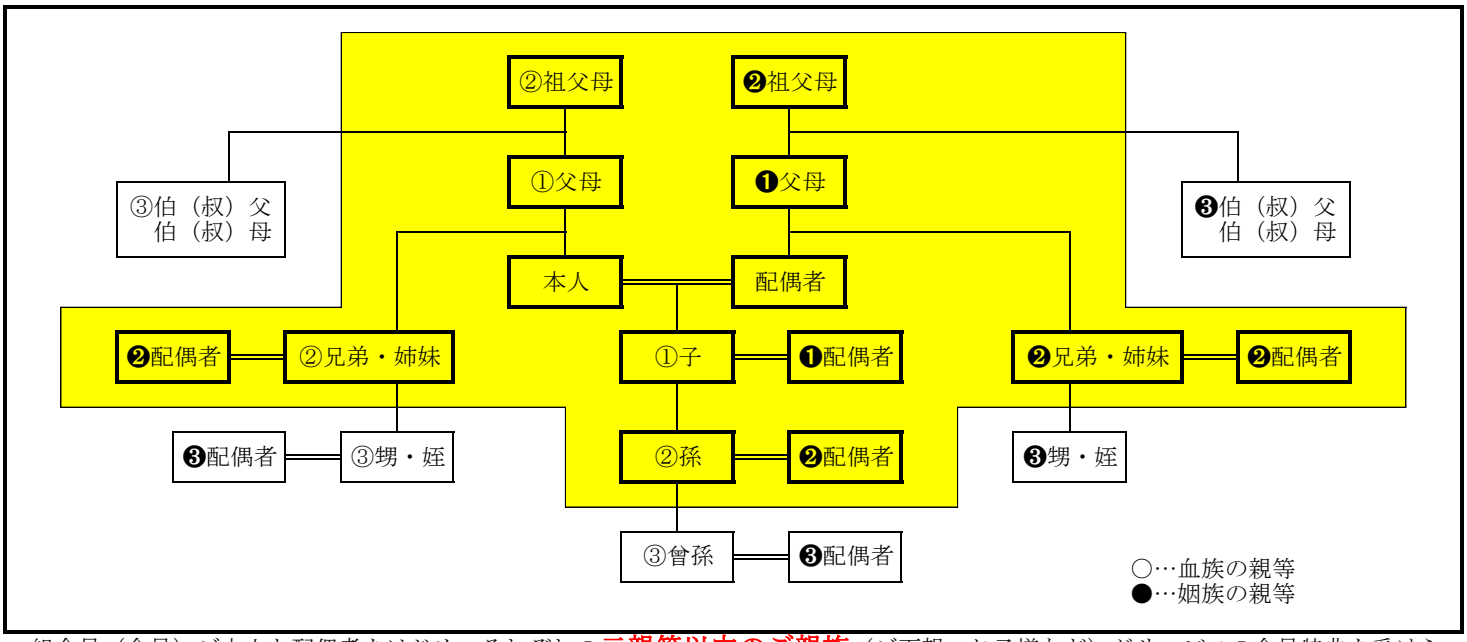

組合員（会員）ご本人と配偶者をはじめ、それぞれの二親等以内のご親族（ご両親、お子様など）がサービスの会員特典を受けられます。

※色付き枠内のご親族（二親等以内）がご利用対象者となります。
※数字は親等を表します。

ベネフィット・ステーション　家族登録手続き

会員ご本人の手続き

① ベネフィット・ステーションにベネアカウントでログインする。
② マイページを開く。
③ 家族設定をクリック。
④ 「家族アカウントを追加する」をクリック。
⑤ 「招待」をクリック。
⑥ 招待したいご家族の情報を入力し、招待をクリック。ご家族の招待状況確認画面へ遷移します。

招待されたご家族の手続き

① ご本人が登録したメールアドレスにメールが届き、メール本文の「家族アカウント一覧」の表示ボタンをクリック。（URLをクリック）
② ご本人様情報を入力し、「設定」をクリック。
③ ベネアカウントの登録完了。

ご利用可能プラン

・育児
・介護

※育児・介護のプランの詳細は、ベネフィット・ステーションのホームページをご覧ください。
下記URL及び二次元コードよりベネフィット・ステーションのホームページにアクセスできます。

ベネフィットステーション | Benefit Station. (benefit-one.inc)

問い合わせ先

登録及びログインの方法など分からないことがあるときは、下記連絡先へ御連絡ください。

TEL：０８００－９１９２－９１９
電話受付時間：（全日）１０：００～１８：００
※年末年始除く